Nr	Ant	Ändring	Datum	Inf.	Godk.

SNITT C - C M1:2

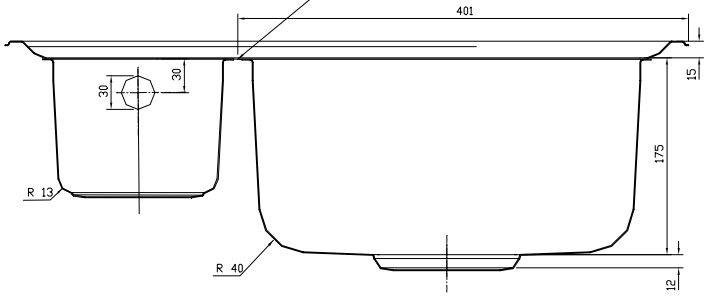

SNITT A - A M1:1

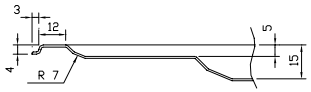

SNITT B - B M1:1

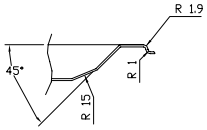

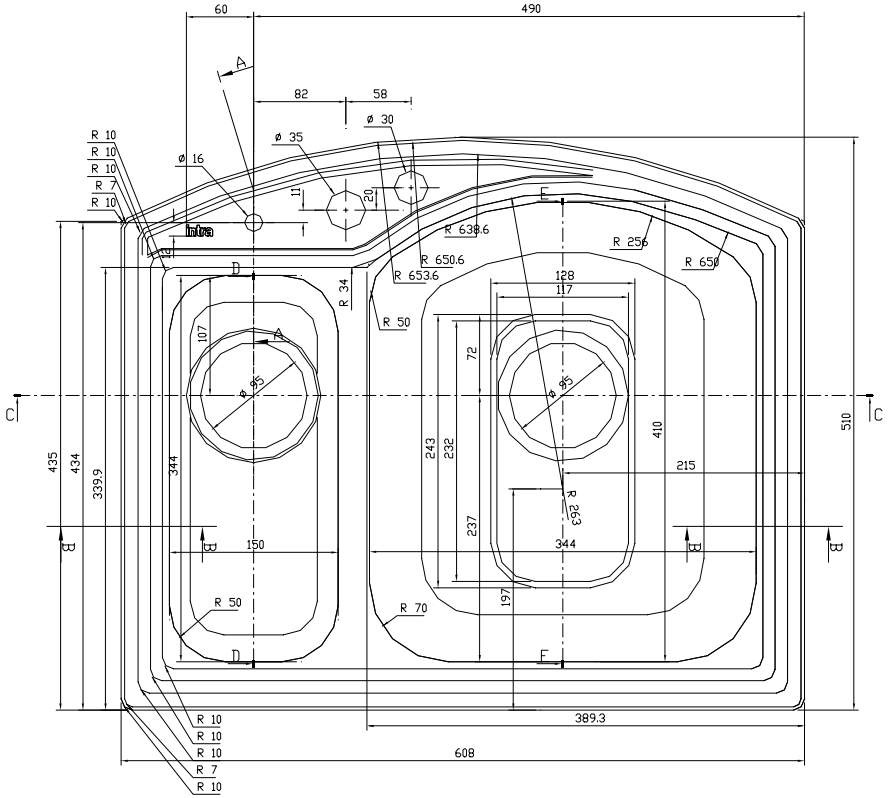

Snitt D-D

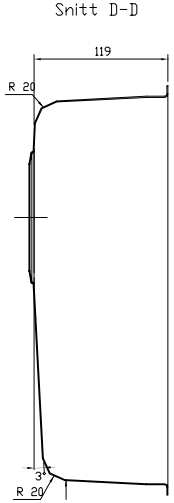

Snitt E-E

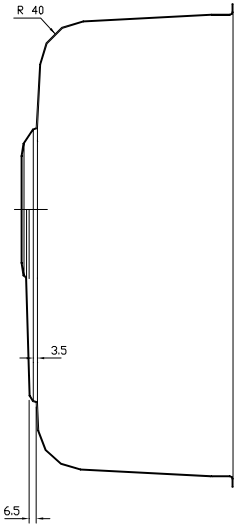

Det.nr	Ant.	Ben?mning	Material	Referens	Anm.
Konstr.	Ritad	Godk.	Snst nr.	Ers.	D?r ej annat angivits Tolerans enligt SMS 2??
Dat. 98-05-29	Skala 1:2				Ytj?mnhet _____
intra® M?lntorp			EURORA EU60		Ritnr. 1-14540 Ändr.

Denna handling ?r v?r egendom och f?r ej utan v?rt skriftliga medgivande kopieras, f?revisas eller ?verl?mnas till obehörig person.