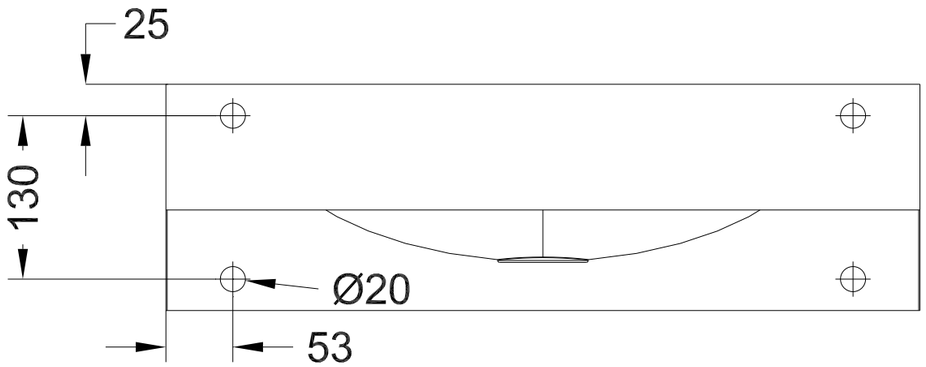
25
130
Ø20
53

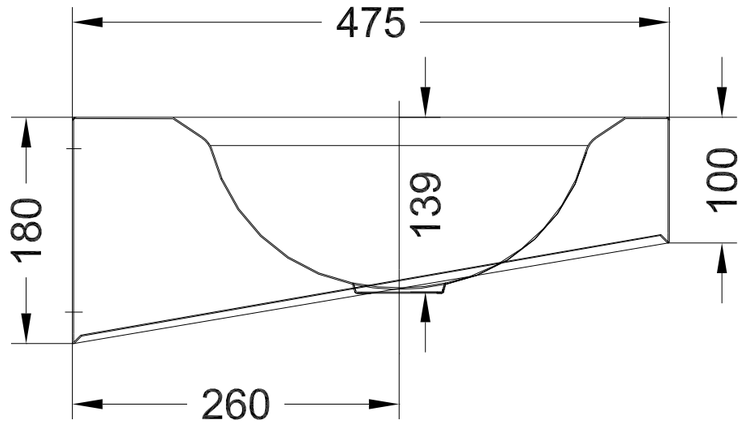
475
180
139
100
260

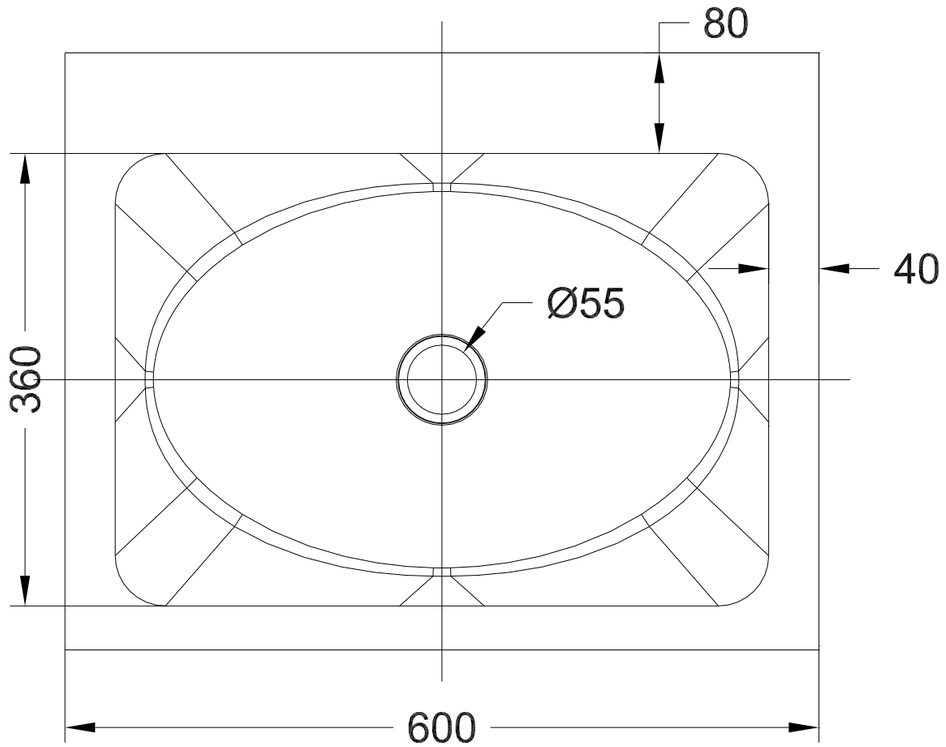
80
40
Ø55
360
600